GREE
AIR CONDITIONER

KLIMATYZATOR
Konsola

GEH09AA-K3D
GEH12AA-K3D
GEH18AA-K3D

INSTRUKCJA OBSŁUGI I MONTAŻU

INVERTER

Dziękujemy za wybór naszego klimatyzatora GREE. Przed przystąpieniem do montażu należy dokładnie zapoznać się z niniejszą instrukcją. Instrukcję należy przechowywać w bezpiecznym miejscu.

SPIS TREŚCI

- Uwagi do użytkowania.....2
- Nazwy części i ich funkcje 4
- Obsługa sterownika zdalnego sterowania 5
- Konserwacja 10
- Tryb awaryjny 12
- Środki ostrożności 13
- Rozwiązywanie problemów 15
- Montaż jednostki wewnętrznej 16
- Montaż jednostki zewnętrznej 22
- Metoda kielichowania rur 24
- Instalacja chłodnicza 25
- Konfiguracja rur chłodniczych.....18
- Rutynowa kontrola po montażu 29
- Informacje dodatkowe 30

tez znaczek oznacza czynności zakazane

ten znaczek oznacza, że należy wykonywać czynności ściśle wg. opisu

Dziękujemy za wybór klimatyzatora GREE. Przed przystąpieniem do montażu należy dokładnie zapoznać się z niniejszą instrukcją. Instrukcję należy przechowywać w bezpiecznym miejscu.

Montaż urządzenia należy zlecić autoryzowanemu instalatorowi klimatyzacji, aby wykonany był zgodnie z obowiązującymi przepisami i normami. Niewłaściwy montaż może być przyczyną awarii urządzenia bądź ryzyka porażenia prądem i zranienia.

Urządzenie nie jest przeznaczone do użytkowania (włączając dzieci) przez osoby z obniżoną sprawnością psychofizyczną lub z brakiem wystarczającej wiedzy oraz doświadczenia,chyba że zapewni się odpowiedni nadzór lub przeszkolenie do obsługi urządzenia przez odpowiedzialne osoby dla zapewnienia bezpieczeństwa użytkowania. Dzieciom powinno zapewnić się odpowiedni nadzór i uświadomić, że urządzenie nie jest przeznaczone dla zabawy.

Produkt ten nie może być traktowany jako odpad gospodarstwa domowego. Powinien zostać przekazany do odpowiedniego punktu zbiórki zużytego sprzętu elektrycznego i elektronicznego.

UWAGI DO UŻYTKOWANIA

Zakres pracy klimatyzatora

※	Zakres pracy klimatyzatora	
	wewnątrz DB/WB(°C)	na zewnątrz DB/WB(°C)
maksimum dla chłodzenia	32/23	43/26
maksimum dla grzania	27/–	24/18

Zakres temperatur pracy dla jednostki zewnętrznej dla chłodzenia jest: -15°C ~ 43°C;
Zakres temperatur pracy dla jednostki zewnętrznej dla grzania jest: -20°C ~ 24°C;

To urządzenie zawiera fluorowane gazy z efektem cieplarnianym objętym Protokołem z Kioto. Konserwacja i usuwanie powinny być wykonywane tylko przez wykwalifikowany personel. Gaz chłodniczy R410A, GWP = 1975.

Dodatkowe uzupełnienie czynnika chłodniczego.

Zgodnie z rozporządzeniem (WE \ 84212006 na temat fluorowanych gazów cieplarnianych), w przypadku dodatkowego uzupełnienia czynnika chłodniczego, jest obowiązkowe:
- Wypełnić etykietę dołączoną do urządzenia, wpisując ilość fabrycznie napełnionego czynnika chłodniczego (patrz wytyczne etykiety), dodatkową ilość czynnika chłodniczego i całkowitą ilość.
- Nakleja się etykietę tuż przy tabliczce znamionowej przymocowanej na obudowie jednostki.

Dla klimatyzatora typu split naklej etykietę na jednostce zewnętrznej.

Użyj wodoodpornego pisaka.

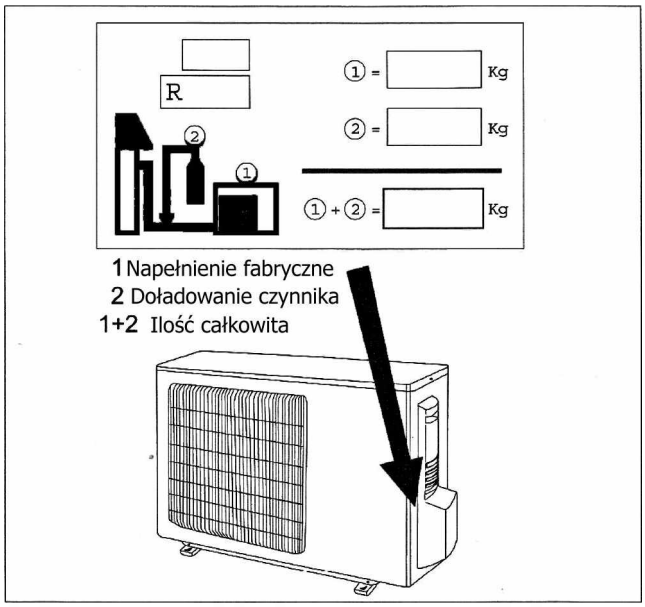

UWAGI DO UŻYTKOWANIA

Zasada działania i i specjalne funkcje trybu chłodzenia

Zasada:

Jednostka wewnętrzna klimatyzatora zasysa ciepłe powietrze, ochładza je i wydmuchuje schłodzone do pomieszczenia.Wydajność chłodzenia obniża się wraz ze wzrostem temperatury zewnętrznej.

Funkcja przeciwzamrożeniowa:

Jeśli klimatyzator pracuje w trybie chłodzenia i przy niskiej temperaturze otoczenia na powierzchni skraplacza jednostki zewnętrznej może pojawić się szron. Kiedy temperatura na skraplaczu obniży się poniżej 0 °C, mikroprocesor wyłączy sprężarkę w jednostce zewnętrznej w celu ochrony urządzenia przed usterką.

Zasada działania i i specjalne funkcje trybu grzania

Zasada:

* Jednostka wewnętrzna klimatyzatora zasysa powietrze chłodne z pomieszczenia, ogrzewa i nadmuchuje ciepłe do pomieszczenia. Wydajność grzania spada wraz ze spadkiem temperatury zewnętrznej.
* Jeśli temperatura powietrza na zewnątrz jest bardzo niska użyj jednocześnie także innego urzązenia grzewczego w celu utrzymania właściwej temperatury w pomieszczeniu.

Odszranianie:

* Kiedy temperatura na zewnątrz jest niska, ale wilgotność bardzo wysoka na jednostce zewnętrznej może pojawić się szron. Doprowadzi to do zmniejszenia efektywności grzania. Dlatego uruchomi się wtedy funkcja odszraniania, a tryb grzania zostanie zatrzymany na okres 8-10 minut.
* Po włączeniu odszraniania wyłączy się wentylator zarówno w jedn. wewnętrznej jak i zewnętrznej.
* Podczas odszraniania, wskaźnik na panelu sterowania jednostki wewnętrznej będzie migać, a z jednostki zewnętrznej może wydostawać się para. Jest to spowodowane bardzo szybkim odszranianiem.
* Tryb grzania uruchomi się automatycznie zaraz po zakończeniu odszraniania.

Funkcja "gorącego startu" :

W trybie grzania w następujących trzech przypadkach jednostka wewnętrzna nie załączy wentylatora dopóki nie będzie osiągnięta odpowiednia temperatura, aby nie nawiewać chłodnego powietrza, (trwa to około 2 minut):

1. Uruchomienie trybu grzania. 2. Koniec odszraniania. 3.Grzanie przy niskiej temp.

NAZWY CZĘŚCI I ICH FUNKCJE

Panel sterowania

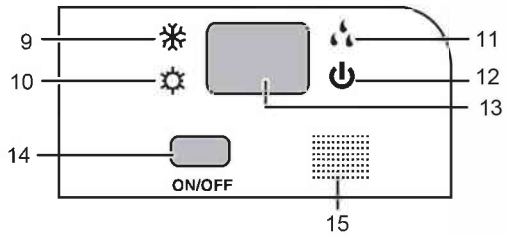

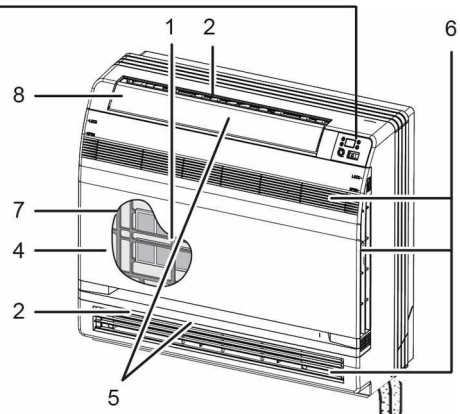

⚠ Uwaga:

Przed otwarciem przedniego panelu, należy zatrzymać pracę i wyłącznikiem głównym. Nie należy dotykać metalowych części wewnątrz jednostki wewnętrznej, ponieważ może to przyczyną obrażeń.

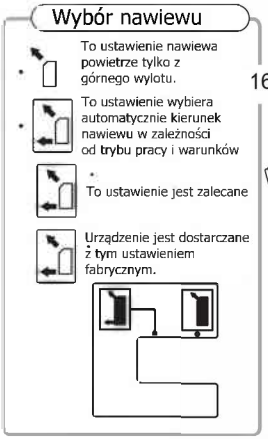

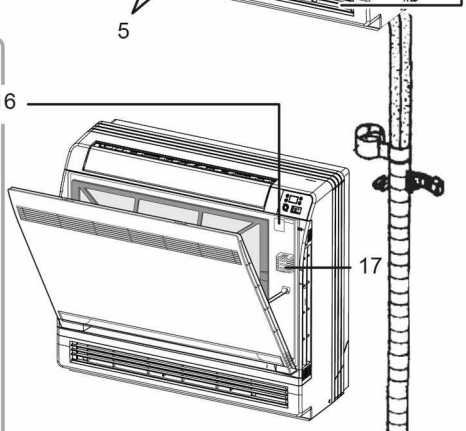

Otwieranie panelu przedniego

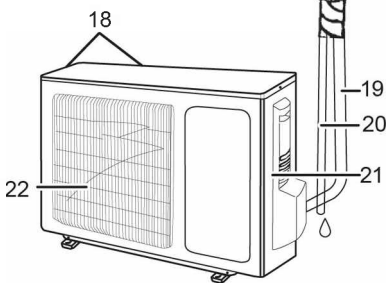

Jednostka zewnętrzna

Jednostka wewnętrzna

1. Tytanowo-apatytowy fotokatalityczny filtr oczyszczający powietrze:
•Filtr ten jest przymocowany nad standardowym filtrem powietrza.
2. Nawiew powietrza
3. Wyświetlacz
4. Panel przedni
5. Żaluzje (łopatki pionowe)
• Te żaluzje są wewnątrz wylotu powietrza.
6. Wlot powietrza
7. Filtr powietrza
8. Żaluzje (łopatki poziome)
9. Wskaźnik trybu chłodzenia
10. Wskaźnik trybu grzania
11. Wskaźnik trybu osuszania
12. Wskaźnik działania urządzenia
13. Wyświetlacz LED
14. Przełącznik ON/OFF jednostki wewnętrznej:
• Naciśnij ten przycisk raz, aby rozpocząć pracę. Wciśnij ponownie, aby ją zatrzymać.
Ten przełącznik jest przydatny w przypadku zagubienia sterownika bezprzewodowego
15. Odbiornik sygnału IR:
• Odbiera sygnał IR ze sterownika.
• Gdy urządzenie odbiera sygnał, usłyszysz krótki sygnał dźwiękowy.
• Zmiana ustawień ..... sygnał
16.Przełącznik wyboru nawiewu powietrza
17.Czujnik temperatury pomieszczenia:
• Mierzy temperaturę powietrza wokół urządzenia.

18. Wlot powietrza: (z tyłu i z boku)
19.Rury instalacji chłodniczej i kabel sterowania pomiędzy jednostkami
20. Wąż skroplin
21. Zacisk uziemienia:
• Jest wewnątrz pod tą pokrywką.
22. Wylot powietrza

Uwaga:Wygląd jednostki zewnętrznej może różnić się w przypadku niektórych modeli.

OBSŁUGA STEROWNIKA ZDALNEGO STEROWANIA

WiFi
(bez tej funkcji)

To jest uniwersalny sterownik bezprzewodowy, przeznaczony do różnych typów klimatyzatorów GREE. Niektóre funkcje których klimatyzator nie posiada nie będą działać w trakcie naciskania przycisków sterownika.

1 **ON/OFF**
Włącza i wyłącza urządzenie.

2 **−**
Zmniejszenie ustawionej temperatury

3 **+**
Zwiększenie ustawionej temperatury

4 **MODE**
Tryb wyboru pracy (auto/chłodzenie/osuszanie/wentylacja/grzanie)

5 **FAN**
Wybór prędkości wentylatora

6 **SWING**
Wybór kąta nawiewu powietrza

7 **I FEEL**

8 **/**
Wybór funkcji HEALTH lub AIR

9 **SLEEP**

10 **TEMP**

11 **QUIET**
Wybór funkcji QUIET

12 **CLOCK**
Ustawienie zegara

13 **T-ON|T-OFF**
Ustawienia timera

14 **TURBO**

15 **LIGHT**
Włączenie/wyłączenie podświetlenia

16 **X-FAN**

OBSŁUGA STEROWNIKA ZDALNEGO STEROWANIA

Opis funkcji sterownika

1 ON/OFF :

Wciśnięcie przycisku włącza urządzenie. Ponowne wciśnięcie wyłącza urządzenie.

2 —:

Wciśnięcie przycisku obniża ustawienie temperatury. Przytrzymanie przycisku przez około 2 sekundy przyspiesza zmianę ustawień. W trybie AUTO, ustawienie temperatury nie jest możliwe.

3 + :

Wciśnięcie przycisku zwiększa ustawienie temperatury. Przytrzymanie przycisku przez około 2 sekundy przyspiesza zmianę ustawień. W trybie AUTO, ustawienie temperatury nie jest możliwe.

4 MODE :

Za każdym naciśnięciem tego przycisku tryb pracy będzie wybierany, zaczynając od trybu AUTO (automatycznego), COOL (chłodzenia), DRY (osuszania), FAN (wentylacji) i HEAT (grzania) jak poniżej:

AUTO ▶ COOL ▶ DRY ▶ FAN ▶ HEAT *

* Uwaga: Tylko modele z funkcją grzania

Tryb automatyczny jest standardowo ustawiony po włączeniu urządzenia. W trybie tym, temperatura nie jest wyświetlana. Urządzenie automatycznie wykonuje zmiany w trybie pracy, aby osiągnąć ustaloną temperaturę w pomieszczeniu.

5 FAN :

Przycisk jest używany do ustawienia prędkości wentylatora, którą można zmieniać wg poniższego cyklu:

Auto →

prędkość mała — prędkość podwyższona — prędkość średnia

prędkość zwiększona — prędkość wysoka

6 SWING: Przycisk ustawiania kąta nawiewu powietrza góra i dół, wg poniższego cyklu:

OFF

Ten sterownik jest uniwersalny. Jeśli któreś z poleceń , lub zostało wysłane, jednostka będzie kontynuować działanie w trybie:

oznacza, że żaluzje nawiewu będą działać wg:

7 I FEEL:

Wciśnięcie przycisku włącza funkcję I FEEL (inteligentnej kontroli temperatury) . Urządzenie automatycznie ustawi temperaturę zgodnie z odczytaną temperaturą. Ponowne naciśnięcie tego przycisku kasuje ustawienia funkcji I FEEL.

OBSŁUGA STEROWNIKA ZDALNEGO STEROWANIA

Opis funkcji sterownika

8 / Funkcje specjalne (opcjonalnie filtr plazmowy do tego modelu)

Naciśnij ten przycisk, aby włączyć nawiew świeżego powietrza po filtrze IFD. Ikonka " " wyświetli się; naciśnij ten przycisk drugi raz, aby aktvwować jednoczesne działanie filtra plazmowego i nawiewu świeżego powietrza po filtrze IFD, ikonka " " oraz " " wyświetli się. Naciśnięcie tego przycisku po raz trzeci to wyjście z aktywowanie filtra plazmowego jednoczesne działanie filtra plazmowego i nawiewu świeżego powietrza po filtrze IFD. Naciśnięcie tego przycisku po raz czwarty to działanie filtra plazmowego. Ikonka " " wyświetli się; Ponowne naciśnięcie przycisku powtarza powyższe operacje.

9 SLEEP:

- Naciśnij ten przycisk, aby wybrać tryb nocny - Sleep 1 (1), Sleep 2 (2),Sleep 3 (3) i kasowanie trybu nocnego, powtarzając ten cykl od nowa. Po włączeniu urządzenia tryb nocny jest standardowo wyłączony.

  Sleep 1 jest trybem nocnym, gdy klimatyzator pracuje w trybie chłodzenia lub osuszania:po 1 godzinie od włączenia funkcji trybu nocnego temperatura wzrośnie o 1°C, po 2 godzinach o 2°C. Potem urządzenie pracuje przy tak ustawionej temperaturze. W trybie grzania: Po 1 godzinie od włączenia trybu nocnego temperatura zostanie obniżona o 1°C , po 2 godzinach o 2 °C. Potem urządzenie pracuje przy tak ustawionej temperaturze.

- Sleep 2 jest trybem nocnym, gdy klimatyzator pracuje zgodnie z nastawą fabryczną algorytmu krzywej temperatury trybu nocnego.

  Sleep 3 jest trybem nocnym nr 3, gdy klimatyzator pracuje zgodnie z nastawą użytkownika algorytmu krzywej temperatury trybu nocnego:
  (1) W trybie tym, wciśnij przycisk "Turbo" przez dłuższy czas, sterownik wejdzie w ręczne ustawienia trybu nocnego, wyświetli się napis "1 hour", i w polu, gdzie wyświetlana jest ustawiona temperatura wyświetli się "88",spowoduje to wyświetlenie odpowiedniej temperatury ostatnich krzywej trybu nocnego i miganie (przy pierwszym wejściu będzie wyświetlane zgodnie z ustawieniem początkowym krzywej fabrycznej).
  (2) Ustaw przyciskami "+" i "-" , odpowiednią wartość ustawienia temperatury. Po dokonaniu zmiany, naciśnij przycisk "Turbo" dla zatwierdzenia.
  (3) W tym czasie "1 hour" - 1 godzina zostanie automatycznie zwiększona przez zmianę w polu timera na sterowniku bezprzewodowym (może być do wyboru "2 godziny" lub "3 godziny" lub "8 godzin"), w polu ustawienia temperatury "88" będą wyświetlane odpowiednie temperatury ustawień ostatnich krzywych trybu nocnego i migać na wyświetlaczu;
  (4) Powtórz powyższe kroki (2) ~ (3) działań, aż do ustawienia temperatury 8 godzin zakończeniu trybu nocnego,ustawienie krzywej trybu nocnego jest gotowe, w tym czasie, sterownik wznowi oryginalne ustawienia wyświetlania automatycznego wyłączenia - timera; wyświetlacz temperatury powróci do wyświetlania pierwotnej ustawionej temperatury.
- Sleep 3-ustawienia krzywej trybu nocnego w trybie zaprogramowanym przez użytkownika-sprawdzenie nastaw: Użytkownik, aby sprawdzić własne ustawienie krzywej trybu nocnego, wchodzi w status ustawień trybu nocnego, ale żeby nie zmienić temperatury, trzeba nacisnąć przycisk "Turbo" bezpośrednio dla potwierdzenia.
  Uwaga: W procedurze powyżej nastawy lub sprawdzenia, jeżeli w przeciągu 10s, nie jest wciśnięty przycisk ustawienia krzywej trybu nocnego, menu ustawień zostanie automatycznie zamknięte i sterownik powróci do wyświetlania standardowych danych.

OBSŁUGA STEROWNIKA ZDALNEGO STEROWANIA

10 TEMP:

Po włączeniu zasilania jednostki na wyświetlaczu sterownika wyświetli się domyślnie ustawiona temperatura przez użytkownika. Zależnie od wymagań można zmienić status wyświetlania temperatury. Wciskając przycisk TEMP pojawi się ikona "⌂" i zostanie wyświetlona temp. wewnątrz pomieszczenia. Po 5 sekundach lub jeśli w ciągu 5 sekund otrzyma sterownik inny sygnał powróci do wyświetlania ustawionej temperatury przez użytkownika. Standardowo na wyświetlaczu sterownika jest wyświetlana temperatura ustawiona przez użytkownika.

11 QUIET:

Naciśnij ten przycisk, status funkcji Quiet będzie w trybie Auto Quiet (na wyświetlaczu będzie "Auto" oraz " 🎧 ") i tryb Quiet ON włączony (wyświetla się " 🎧 ") , albo Quiet OFF wyłączony (wtedy nie wyświetla się ikonka). Funkcja trybu cichej pracy nie jest dostępna w trybie wentylacji i osuszania.

12 CLOCK :

Naciśnij przycisk CLOCK, to tryb ustawień zegara. Na wyświetlaczu pojawi się ikonka 🕒 migająca W ciągu 5 sekund naciskając przyciski "**+** " lub " **-** " możemy zmieniać ustawienie godziny. Jeśli przytrzymamy wciśnięty przycisk powyżej 2 sekund wartości w polu minutowym będą się zmieniać szybciej z 1 minuty co 0.5 sekundy do 10 minut co 0.5 sekundy. . Po ustawieniu wciśnij ponownie przycisk CLOCK aby zatwierdzić ustawienia. Ikonka 🕒 będzie się wyświetlać w sposób ciągły.

13 T-ON / T-OFF:

Naciśnij przycisk T-ON, ikonka 🕒 i "ON" zacznie migać na wyświetlaczu. Ustawianie czasu włączenia zaczyna się od wyświetlenia wartości "00:00". Gdy w ciągu 5 sekund wciśniemy przycisk "**+**" lub "**-**" podczas migania ikonki, wprowadzić można odpowiedni czas, każde naciśnięcie zwiększa lub zmniejsza ustawienia o 1 minutę. Przytrzymując przycisk "**+**" lub "**-**" przez ponad 2 sekundy można szybciej zmieniać wartości ustawiane. Po ustawieniu czasu nacisnąć przycisk T-ON w ciągu 5 sekund Ustawienia zostaną zatwierdzone. Przed ustawieniem czasu włączenia, należy wcześniej ustawić aktualny czas za pomocą funkcji CLOCK. Aby skasować ustawienia T-ON wystarczy powtórnie nacisnąć przycisk T-ON.
Naciśnij przycisk T-OFF w celu ustawienia czasu wyłączenia. Ustawienia czasu wyłączenia T-OFF są analogiczne jak czasu włączenia T-ON.

14 TURBO:

Przyciskiem TURBO możemy włączyć lub wyłączyć działanie funkcji, gdy klimatyzator pracuje w funkcji chłodzenia lub grzania. Normalnie tryb turbo jest wyłączony. Funkcja ta służy do szybkiego chłodzenia lub grzania z intensywnym nawiewem powietrza. Funkcja TURBO nie jest dostepna w trybie osuszania, automatycznym lub wentylacji.

15 LIGHT:

Wciśnięcie przycisku powoduje włączenie/ wyłączenie podświetlenia panelu sterownika . Kiedy jest włączone podświetlanie ikonka 💡 będzie wyświetlona na wyświetlaczu. Po wyłączeniu wskaźnik w postaci ikonki 💡 nie będzie wyświetlany na sterowniku.

16 X-FAN:

Naciśnięcie przycisku X-FAN powoduje włączenie funkcji samoczyszczenia, która polega na osuszeniu parownika jednostki wewnętrznej. Będzie pracował tylko wentylator jednostki wewnętrznej przez 10min po wyłączeniu urządzenia. Ikonka 🌀 będzie wyświetlana na wyświetlaczu.
Funkcja ta działa gdy klimatyzator pracował w trybie COOL (chłodzenia) lub DRY (osuszania).
W pozostałych trybach pracy funkcja nie jest dostępna. Standardowo funcja X-FAN jest wyłączona.

OBSŁUGA STEROWNIKA ZDALNEGO STEROWANIA

17 Kombinacja przycisków "+" oraz " - ": blokada klawiatury

Wciśnięcie jednoczesne przycisków "+" oraz "-" blokuje lub odblokowuje przyciski sterownika. Jeśli są zablokowane, wyświetla się ikona 🔒 . Jeśli w tym czasie naciśnie się jakikolwiek przycisk, wtedy ikona 🔒 będzie migać trzykrotnie.

18 Kombinacja przycisków "MODE" oraz "-": przełączanie pomiędzy stopniami Celcjusza a Farenheita. Kiedy urządzenie jest wyłączone, wciśnięcie równoczesne przycisków "MODE" oraz "-" pozwoli na przełączenie między °C a °F.

19 Kombinacja przycisków "TEMP" i "CLOCK": funkcja oszczędzania energii.

Jednoczesne wciśnięcie przycisków "TEMP" i "CLOCK" w trybie chłodzenia uruchamia funkcję oszczędzania energii. Na wyświetlaczu sterownika bezprzewodowego wyświetli się "SE". Powtórne wciśnięcie przycisków, spowoduje wyłączenie tej funkcji.

20 Kombinacja przycisków "TEMP" oraz "CLOCK": +8°C Funkcja grzania. Jednoczesne wciśnięcie przycisków "TEMP" oraz "CLOCK" w trybie grzania uruchomi funkcję 8°C funkcję grzania. Wyświetlacz sterownika zdalnego sterowania wyświetli "$" i zostanie wybrana temperatura "8 °C " (46 °C jeśli wyświetlanie przełączone jest na stopnie Fahrenhaita). Ponowne działanie kombinacji przycisków wyłącza tę funkcję.

21 Funkcja podświetlenia ekanu LCD sterownika.

Funkcja ta działa przez 4s przy pierwszym uruchomieniu i 3s po każdym następnym wciśnięciu przycisków sterownika.

Wymiana baterii w sterowniku

1. Naciśnij z tyłu sterownika w oznaczonym miejscu "", a następnie przesuń klapkę pod którą zainstalowane są 2 baterie, wzdłuż kierunku strzałki.
2. Wymień dwie baterie (typu AAA 1.5V), upewnij się, że polaryzacje "+" i "-" są prawidłowe i zgodne z oznaczeniami.
3. Zamontuj z powrotem klapkę osłonową baterii.

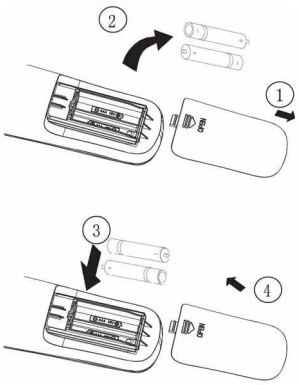

Uwaga:

- Przy wymianie baterii nie używaj jednocześnie starych i nowych baterii, w przeciwnym razie istnieje ryzyko niewłaściwej pracy sterownika.
- Jeśli sterownik nie będzie używany przez dłuższy czas, należy wyjąć z niego baterie, aby nie dopuścić do wycieku elektrolitu i do możliwego w związku z tym uszkodzenia sterownika.
- Nie powinno przekraczać się max. odległości działania sterownika - do 8 m.
- Sterownik powinien być w odległości min. 1 m od sprzętu RTV.
- Jeśli sterownik nie pracuje normalnie, proszę wyjąć baterie, odczekać około 30 sekund, włożyć je ponownie i spróbować. Jeżeli to nie pomogło należy wymienić baterie na nowe.

KONSERWACJA

Zawsze sprawdź czy przed czyszczeniem klimatyzatora zasilanie jest wyłączone. W przeciwnym razie może dojść do porażenia prądem.

● Jednostka wewnętrzna, zewnętrzna i pilot zdalnego sterowania
1. Należy je przetrzeć suchą, miękką szmatką.

● Panel przedni

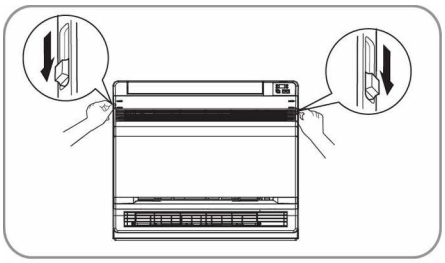

1. Otwórz panel przedni.
Przesuń dwie ograniczniki na lewej i prawej strony do środka, dopóki nie klikną.

2. Zdejmij panel przedni.
• Odepnij sznurek.
• Panel przedni, opuści się do dołu, co pozwoli Ci go zdemontować.

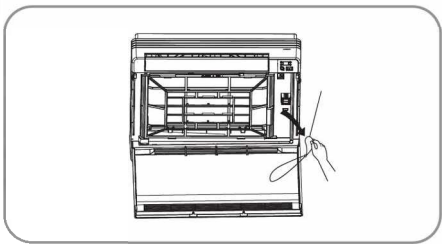

3.Wyczyść panel przedni.
• Wytrzyj miękką szmatką zwilżoną w wodzie.
• Może być stosowany tylko neutralny detergent.
• W przypadku mycia panelu przedniego wodą, należy wytrzeć go suchą ściereczką, suchą i pozostawić do wyschnięcia w cieniu.

4. Załóż panel przedni.
• Włóż panel przedni w wyżłobienia jednostki (3 miejsca).
Podłącz sznurek po prawej stronie wewnętrznej części przedniej kratki.
• Zamknij panel powoli.

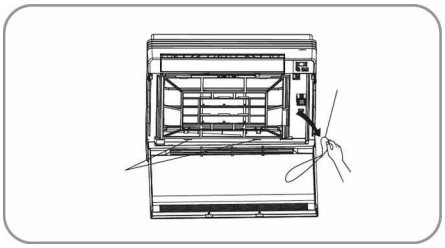

Uwaga!

Nie należy dotykać metalowych części jednostki wewnętrznej. Jeśli dotkniesz te części, może to spowodować obrażenia.
• Zdejmując lub zakładając panel przedni jednostki podsufiowej, należy użyć solidnej i stabilnej drabinki i stawiać swoje kroki ostrożnie.
• Zdejmując lub zakładając panel przedni,dla bezpieczeństwa przytrzymuj panel ręką, aby zapobiec jego upadkowi.
• Do czyszczenia nie należy używać gorącej wody powyżej 40 °C, benzyny, rozcieńczalników ani innych olejków eterycznych, substancji do polerowania, szczotek do szorowania, ani inny materiał ściernych.
• Po zakończeniu czyszczenia, upewnij się, że panel przedni jest dobrze zamocowany.

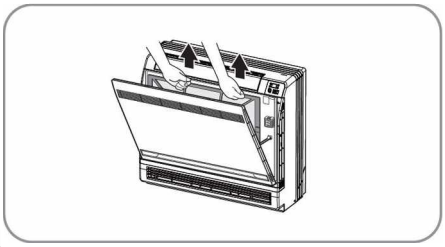

Filtry
1. Otwórz panel przedni.
2. Wyjmij filtr powietrza.
• Naciśnij łapki na prawej i lewej stronie filtra powietrza lekko w dół, a następnie pociągnij do góry.
3. Wyjmij tytanowo-apatytowy fotokatalityczny filtr powietrza
• Przytrzymaj zaczepy ramki, a następnie wyciągnij łapki w 4 miejscach.

4. Wyczyść lub wymień poszczególne filtry.
Zobacz rysunek obok.

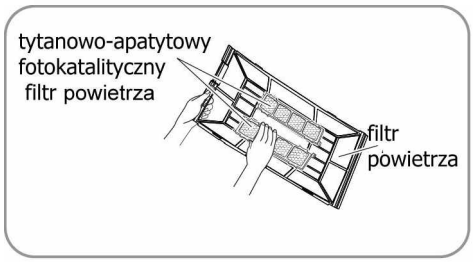

5. Umyj filtr wstępny powietrza wodą lub oczyść go za pomocą odkurzacza.
- Jeśli kurz nie chce się usunąć, umyj je z użyciem neutralnego detergentu rozcieńczonego ciepłą wodą, a następnie wysusz w zacienionym miejscu.
- Usuń w razie potrzeby zużyty filtr jako odpad łatwopalny.
- Zaleca się czyścić filtr wstępny powietrza co tydzień.

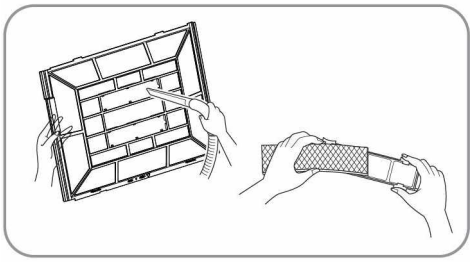

6. Włóż z powrotem filtr powietrza i tytanowo--apatytowy fotokatalityczny filtr oczyszczający powietrze i zamknij przedni panel.
- Praca jednostki bez filtrów powietrza może spowodować problemy, jeśli kurz będzie gromadził wewnątrz jednostki wewnętrznej.

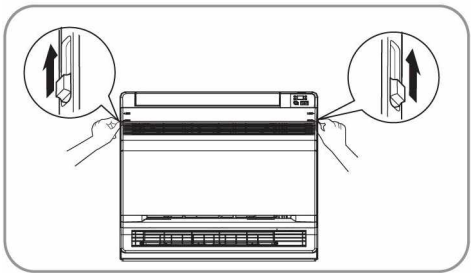

Tytanowo-apatytowy fotokatalityczny filtr powietrza

Tytanowo-apatytowy fotokatalityczny filtr powietrza usuwa unoszące się w powietrzu mikroskopijne cząsteczki kurzu, likwiduje nieprzyjemne zapachy i powstrzymuje rozwój bakterii, wirusów i drobnoustrojów. Może być odświeżony przez przemycie wodą co 6 miesięcy. Zalecamy wymianę go raz na 3 lata.

● Konserwacja

1. Użyj odkurzacza do usunięcia kurzu, w przypadku silnego zanieczyszczenia namocz w ciepłej wodzie lub w wodzie przez około 10 do 15 minut w przypadku cięższych zabrudzeń.
2. Nie należy wyjmować filtru z ramki podczas mycia i czyszczenia.
3. Po umyciu otrząsnąć go, pozostawić do wysuszenia w cieniu.
4. Ponieważ filtr jest wykonany z materiału papierowego, nie wyżymać filtra podczas wyjmowania z wody.

● Wymiana

Wyjmij zaczepy na ramce filtra i wymień filtr na nowy.
- Usuń zużyty filtr jako odpad łatwopalny.

UWAGA

- Praca z brudnymi filtrami:
  (1) nie mogą dezodoryzować powietrza.
  (2) nie mogą oczyścić powietrza.
  (3) prowadzi to do słabego efektu grzania lub chłodzenia.
  (4) może powodować nieprzyjemny zapach.

TRYB AWARYJNY

Tryb awaryjny

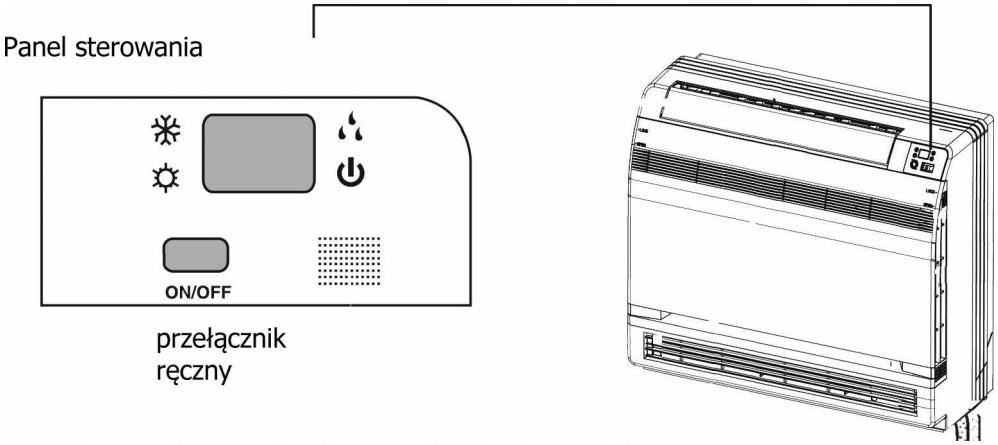

Przełącznik ON/OFF na panelu sterowania jednostki wewnętrznej:
Naciśnij ten przycisk raz, aby rozpocząć pracę. Wciśnij ponownie, aby ją zatrzymać.
Ten przełącznik jest przydatny w przypadku zagubienia lub uszkodzenia sterownika bezprzewodowego

Tryb awaryjnego działania klimatyzatora jest opisany w tabeli poniżej:

Model	Tryb	Ustawiona temperatura	Wentylator
tylko chłodzenie	COOL	25°C	AUTO
pompa ciepła	AUTO	25°C	AUTO

COOL - tryb chłodzenie
AUTO - tryb automatyczny

ŚRODKI OSTROŻNOŚCI

- Ustawiona temperatura nie powinna być niższa niż potrzeba. Będzie to mieć wpływ na spadek zużycia energii.

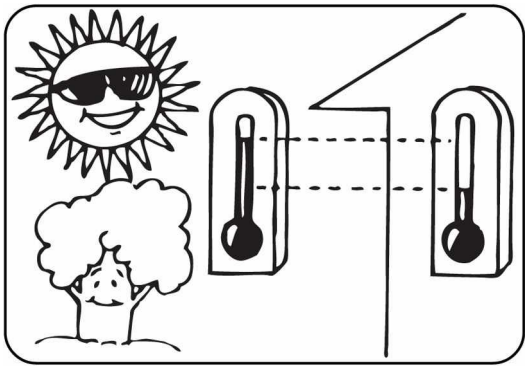

- Aby równomiernie rozproszyć chłodne powietrze w pomieszczeniu ustaw kierunek nawiewu (jak na rysunku)

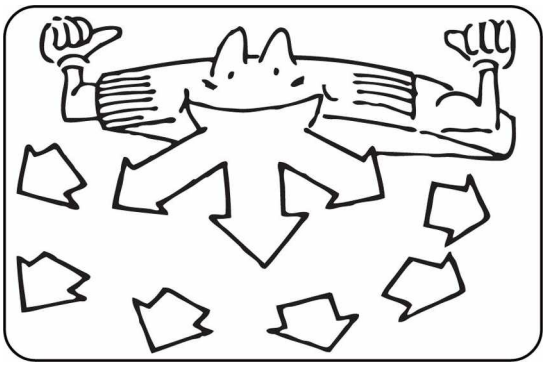

- Czyść filtry powietrza co tydzień dla uzyskania wysokiej skuteczności działania klimatyzatora.

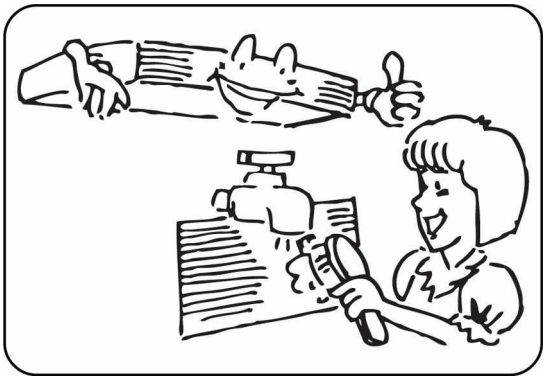

- Zamykaj okna i drzwi podczas pracy klimatyzatora. Zmniejszysz w ten sposób zużycie energii.

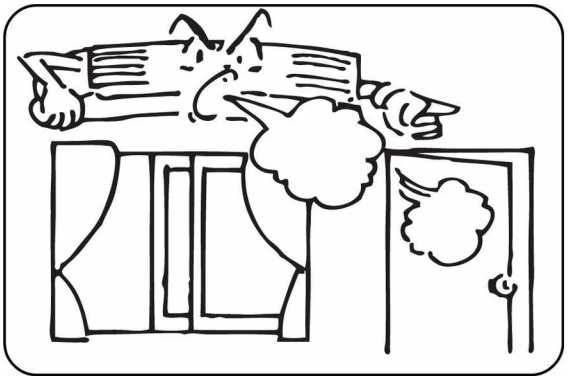

- Zaciągnij zasłony i zamykaj okna podczas chłodzenia dla obniżenia ilości ciepła przenikającego z zewnątrz. Obniżysz koszty zużycia energii.

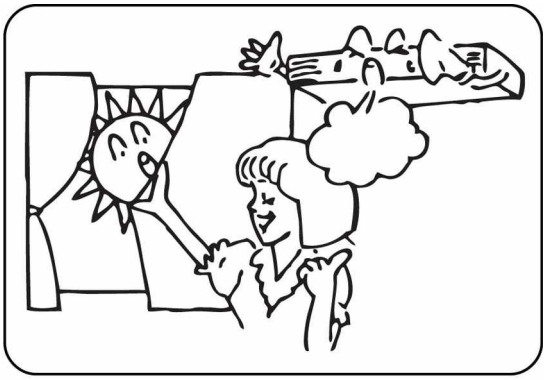

- W przypadku mało skutecznej wentylacji, otwórz na krótko okno w pomieszczeniu w celu przewietrzenia; długie wietrzenie, to ucieczka zimnego powietrza.

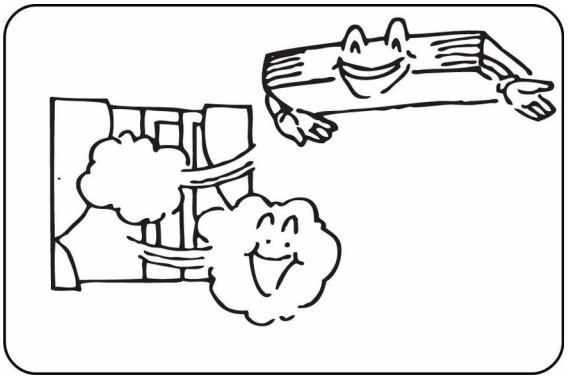

ŚRODKI OSTROŻNOŚCI

- Sprawdź obwód elektryczny (napięcie i częstotliwość). Użyj odpowiedniego źródła zasilania wskazanego na tabliczce znamionowej jednostki zewnętrznej. Stosuj tylko bezpieczniki o dozwolonej wielkości .

- Nie wkładaj żadnych przedmiotów do wlotu bądź wylotu powietrza z urządzenia. Może to spowodować awarię klimatyzatora lub zranienie osoby. Zwróć szczególną uwagę na dzieci będące w pobliżu.

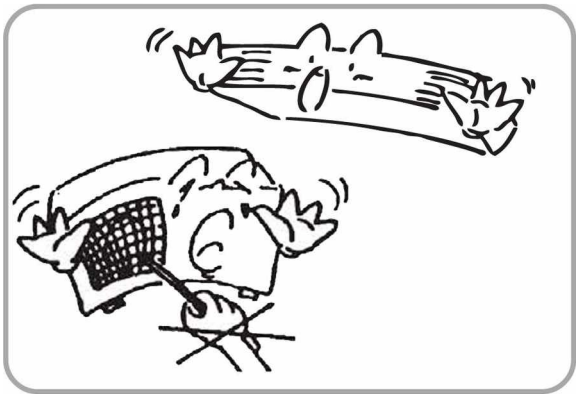

- Nie ustawiaj bezpośrednio nawiewu na ludzi, szczególnie osoby starsze lub chorych oraz dzieci.

- Wyłącz natychmiast klimatyzator, jeżeli po uruchomieniu pojawią się jakieś zakłócenia elektryczne. Jeżeli klimatyzator nie będzie używany przez dłuższy czas odłącz zasilanie na bezpieczniku.

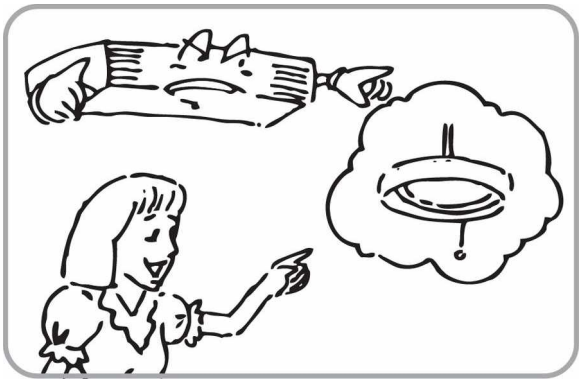

- Nie umieszczaj żadnych przedmiotów na wylocie powietrza z jednostki zewnętrznej bądź wewnętrznej. W przeciwnym razie może wystąpić spadek wydajności lub awaria.

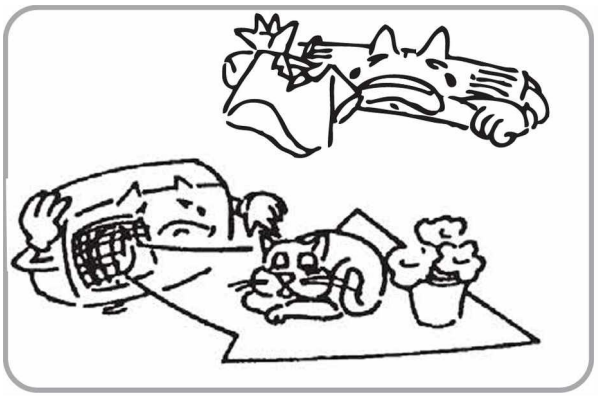

- Nie umieszczaj grzejników ani innych źródeł ciepła blisko klimatyzatora. Ciepło może zdeformować elementy plastikowe.

ROZWIĄZYWANIE PROBLEMÓW

Sprawdź poniższe punkty przed wezwaniem serwisu klimatyzacji. Być może sam znajdziesz rozwiązanie problemu. Po sprawdzeniu, jeśli klimatyzator wciąż nie działa skontaktuj się z serwisem lub ze sprzedawcą.

PROBLEM	PRZYCZYNA
Klimatyzator nie pracuje	● Sprawdź, czy przewód elektryczny nie jest uszkodzony i sprawdź czy bezpiecznik jest włączone ● Sprawdź czy jest zasilanie elektryczne ● Sprawdź czy nie jest ustawiony TIMER
Klimatyzator uruchamia się, ale chłodzenie jest nie wystarczające	● Sprawdź czy ustawiona temperatura nie jest zbyt wysoka ● Sprawdź czy pomieszczenie nie jest zbyt nasłonecznione ● Sprawdź czy okna i drzwi nie są otwarte ● Sprawdź czy nic nie przesłania wlotu powietrza ● Sprawdź czy wentylator w jednostce zewnętrznej się obraca ● Sprawdź czy filtry powietrza nie są brudne lub zablokowane
Obłok pary lub mgiełka pojawia się w chwilę po uruchomieniu	● Gorące powietrze z pomieszczenia miesza się z chłodnym powietrzem z klimatyzatora. Inna przyczyna to dym papierosowy w pomieszczeniu
Sterownik bezprzewodowy nie działa	● Luźny lub odłączony przewód między urządzeniem a wyświetlaczem . ● Sprawdź czy baterie są włożone do pilota we właściwie ● Sprawdź czy baterie nie są wyczerpane

MONTAŻ JEDNOSTKI WEWNĘTRZNEJ

Wybór miejsca montażu.

Miejsce gdzie będzie możliwe wykonanie odpływu skroplin.
Miejsce, które potrafi utrzymać ciężar powieszonego klimatyzatora.
Miejsce, gdzie będzie swobodny dostęp do obsługi i serwisu klimatyzatora
Miejsce, gdzie będzie conajmniej 1m odstępu od urządzeń elektrycznych takich jak TV, sprzęt audio, itp.
Miejsce wolne od źródeł ciepła, wysokiej wilgotności lub łatwopalnych gazów.
Nie montuj urządzeń w takich obiektach jak pralnie, łaźnie, prysznice i baseny.

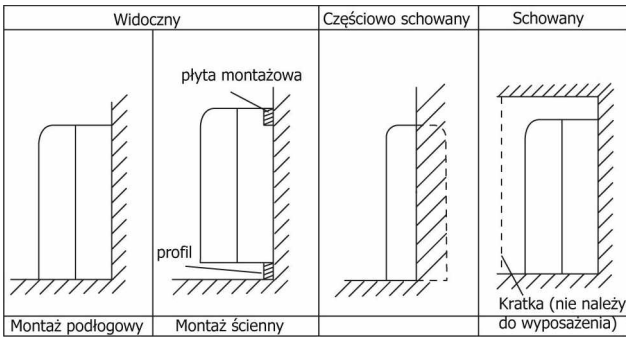

Sposoby zabudowy panelu jednostki.

Są 2 sposoby montażu:

- typ podsufitowy
- typ przypodłogowy

Wybierz typ montażu odpowiadający Twoim potrzebom:
Oznacz na ścianie pozycję montażu używając do tego celu wzornika papierowego, pokazującego obrys jednostki wewnętrznej.
Miejsce montażu powinno zapewniać swobodną cyrkulację chłodnego (ciepłego) powietrza w całym pomieszczeniu.
Miejsce montażu pownno być z dala od urządzeń z elektronicznym zapłonem typu lampy fluorescencyjnych ponieważ mogą one skrócić zasięg działania sterownika bezprzewodowego

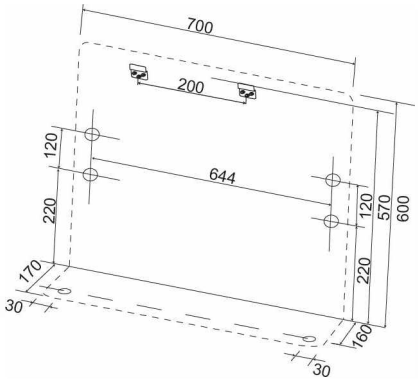

Schemat rozmieszczenia wsporników

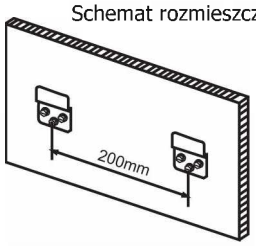

Jednostka wewnętrzna może być zamontowana alternatywnie w każdym z trzech sposobów pokazanych na schemacie po prawej stronie u góry.
Jednostka typu konsola musi być zainstalowana na ścianie, w odległości conajmniej 0,3 m nad poziomem podłogi.

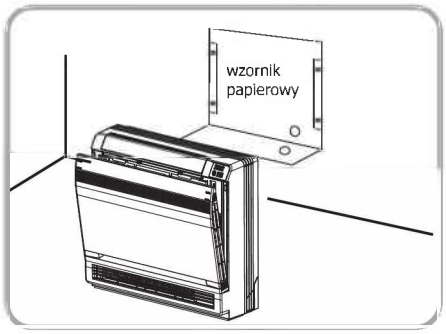

OSTRZEŻENIE PRZED MONTAŻEM W MIEJSCACH GDZIE MOŻE WYSTĄPIĆ PROBLEM Z PRAWIDŁOWYM DZIAŁANIEM KLIMATYZATORA:

Miejsce, gdzie jest duża ilość oleju maszynowego.
Miejsce występowania kwaśnych oparów.
Miejsce, gdzie nie ma właściwego zasilania elektrycznego.

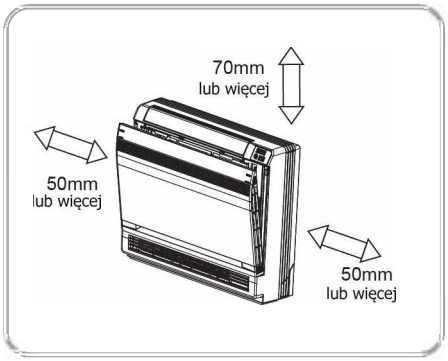

MONTAŻ JEDNOSTKI WEWNĘTRZNEJ

Rury instalacji chłodniczej

1) Wywierć otwór (średnica 55mm) w miejscu wskazanym przez symbol ⊘ na rysunkach poniżej.
2) Lokalizacja otworu jest różna w zależności od tego, z której strony prowadzone są rury .
3) W przypadku instalacji rurowej, zobacz w instrukcji na sposób podłączenia rur czynnika chłodniczego, w rozdziale „Montaż jednostki wewnętrznej" (1).
4) Pozostaw nieco wolnej przestrzeni wokół rury dla łatwiejszego podłączenia do jednostki wewnętrznej.

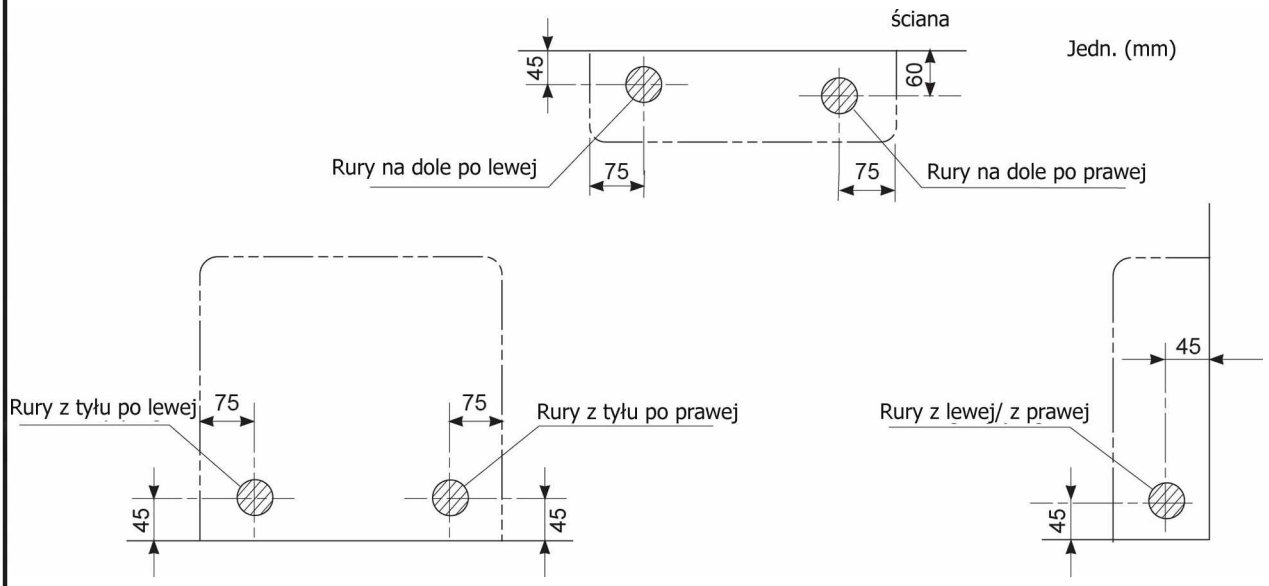

⚠ Ważne!

Minimalna dopuszczalna długość

- Sugerowana najkrótsza długość rury wynosi 2,5m w celu uniknięcia hałasu z jednostki zewnętrznej i wibracji. (Hałas i drgania mechaniczne mogą występować w zależności od sposobu zainstalowania urządzenia i warunków otoczenia, w którym będzie używana jednostka.)
- Zobacz instrukcję instalacji dla jednostki zewnętrznej dla określenia maksymalnej długości instalacji.
- Dla podłączeń typu multi-split, informacje można znaleźć w instrukcji instalacji dla jednostki zewnętrznej typu multi .

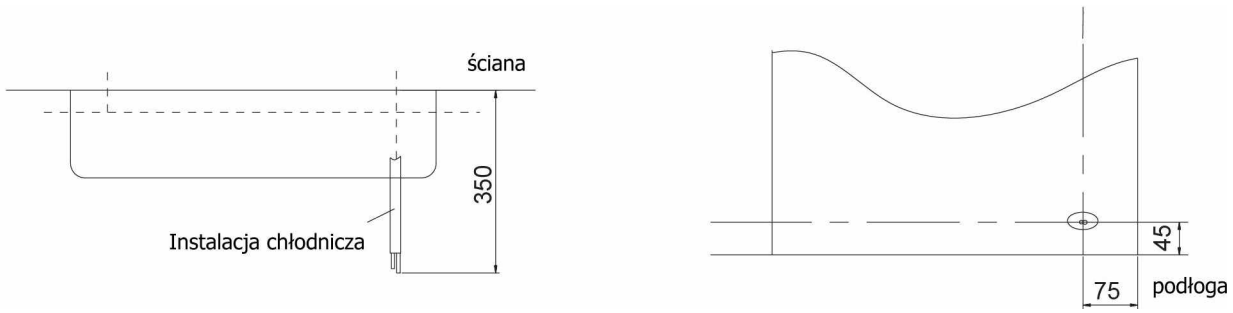

MONTAŻ JEDNOSTKI WEWNĘTRZNEJ

Wykonanie przewiertu w ścianie i montaż instalacji chłodniczej.

1) Na ścianie zawieś płytę metalową , montażową jednostki wewnetrznej lub, zlokalizuj miejsce na przewiert w zależności od prowadzenia instalacji chlodniczej.
2) Wywierć otwór o średnicy 55mm z lekkim spadkiem na zewnątrz.
3) Aby zabezpieczyć krawędzie rur, kable sterowania i ewentualnie instalację skroplin przy przejściu przez otwór w ścianie, należy je dodatkowo owinąć taśmą osłonową PCV i najlepiej umieścić w rurze osłonowej przechodzącej przez całą grubość ściany. Średnica rury osłonowej musi być odpowiednio większa, aby było miejsce na uszczelnienie otworu.
4) Po przeciągnięciu instalacji chłodniczej, okablowania i rury skroplin , uszczelnij przepust w ścianie, załóż maskownicę otworu w razie potrzeby

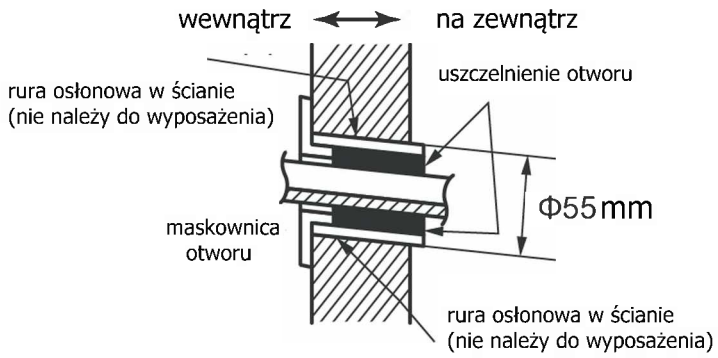

Odprowadzanie skroplin

1) Użyj sztywnej rury z polchlorku winylu VP 20 ogólnie dostępnej w handlu , o średnicy zewnętrznej 26 mm, a średnicy wewnętrznej 20mm jako rury odprowadzenia skroplin.
2) Wąż spustowy (średnicy 18mm zewnętrznej, z przyłączeniową końcówką, 220mm długości) dostarczany jest z jednostką wewnętrzną. Przygotuj rure skroplin według poniższego rysunku.
3) Rura odpływowa skroplin powinna być pochylona w dół tak, żeby woda mogła przepływać płynąć gładko bez zakłóceń (nie powinno być ostrych zagięć czy załamań na całej długości rury).
4) Włożyć wąż spustowy do rury odpływowej do tej głębokości jak na rysunku, aby nie było można wyciągnąć go lub nie wysunął się z rury odpływowej.
5) Zaizoluj rury spustowe otuliną kauczukową o grubości 10mm lub więcej, aby zapobiec kondensacji na powierzchni zewnętrznej rury.
6) Wyjmij na chwilę filtr powietrza i wlej trochę wody do tacy ociekowej, aby sprawdzić czy przepływ wody jest bez zakłóceń.

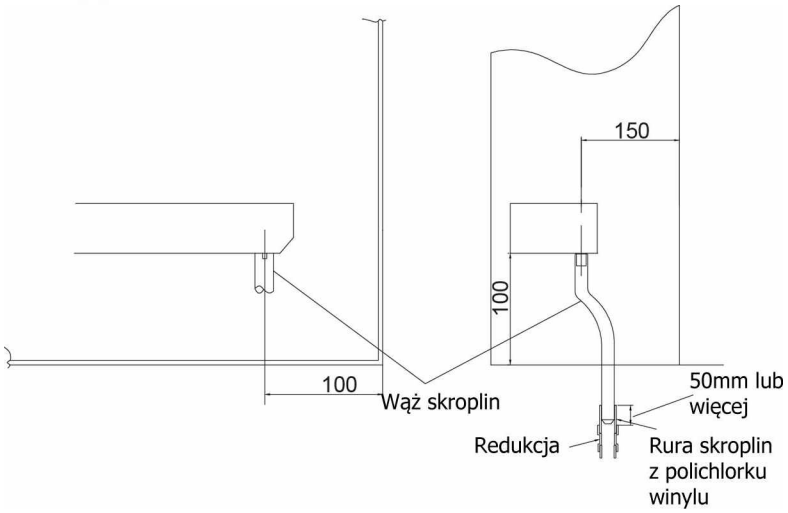

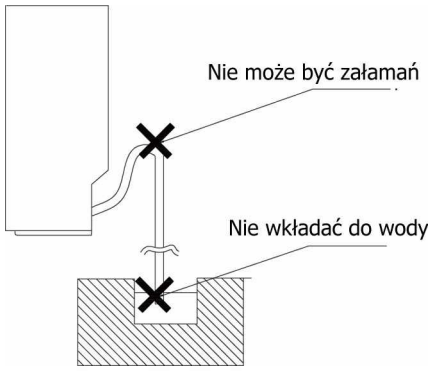

MONTAŻ JEDNOSTKI WEWNĘTRZNEJ

Montaż jednostki wewnętrznej

1. Przygotowanie

- Otwórz panel przedni, odkręć 4 śrubki i zdemontuj maskownicę jednocześnie ciągnąc ją do przodu.
- Postępuj zgodnie ze strzałkami, aby odłączyć zaczepy na przedniej obudowie, aby ją usunąć.
- Postępuj zgodnie z procedurą poniżej podczas wyjmowania fragmentów części ramek.

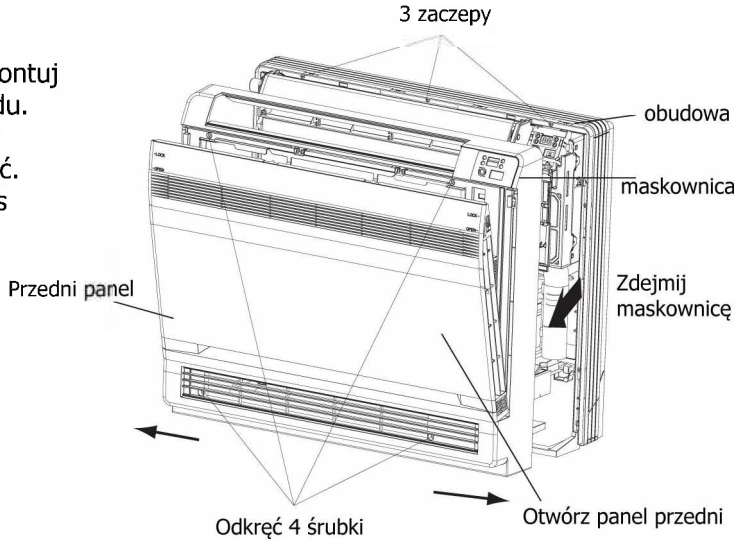

■ Dotyczy wyprasek platikowych

- Zdemontuj paski maskownicy. (Zdemontuj fragmenty części ramki dolnej ostrożnie za pomocą szczypiec)

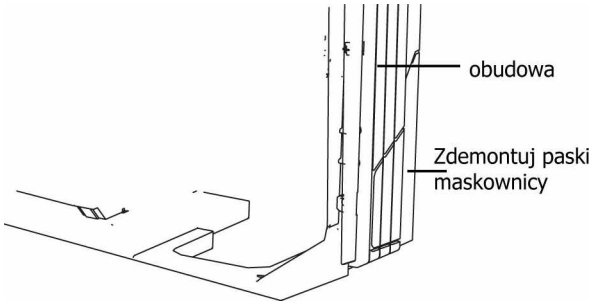

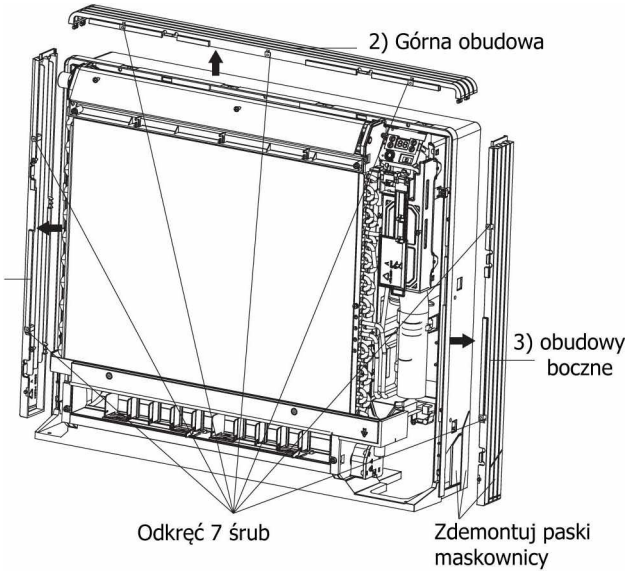

■ Dotyczy przyłącza rur

- Zdemontuj filary.
  1) Odkręć 7 śrub.
  2) Zdejmij górną obudowę (2 zaczepy).
  3) Zdejmij lewą i prawą obudowę (2 zatrzaski po obu stronach).
  4) Zdemontuj ostrożnie fragmenty części ramki dolnej za pomocą szczypiec.
  5) Zamontuj z powrotem, wykonując czynności w odwrotnej kolejności.

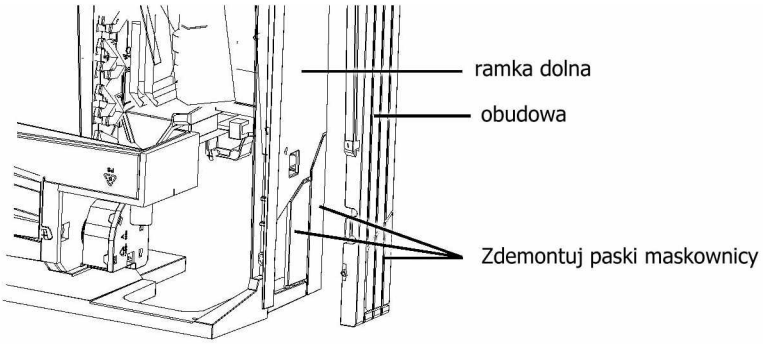

MONTAŻ JEDNOSTKI WEWNĘTRZNEJ

2. Montaż

Zabezpiecz za pomocą 6 śrub dla instalacji podłogowej. (Nie zapomnij, aby zabezpieczyć do ściany z tyłu). Dla montażu ściennego, zabezpiecz płytę montażową za pomocą 5 śrub i jednostkę wewnętrzną przy pomocy 4 śrub.

Płyta montażowa powinna być zainstalowana na ścianie, która wytrzyma ciężar jednostki wewnętrznej.

1) Tymczasowo zabezpiecz płytę montażową do ściany, upewnij się, że panel jest całkowicie poziomo, i zaznaczyć miejsca na ścianie do wywiercenia otworów pod kotwy montażowe.

2) Przymocuj płytę montażową do ściany za pomocą śrub.

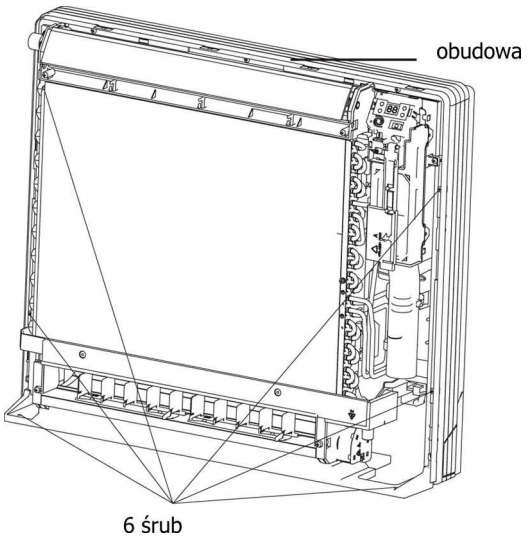

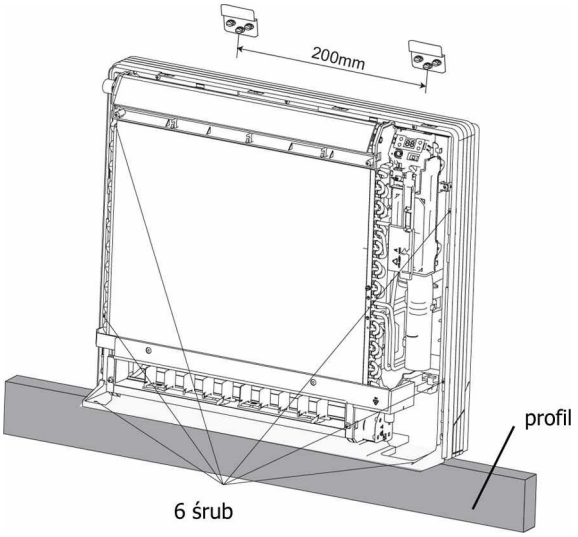

3) Po zamontowaniu instalacji chłodniczej i gdy podłączenie rur skroplin jest kompletne, wypełnij luki w otworze przelotowym po przewiercie w ścianie materiałem uszczelniającym. Otwór należy zabezpieczyć przed wpływem czynników atmosferycznych, szczególnie przed wilgocią oraz przed możliwością dostania się owadów do środka pomieszczenia.

4) Załóż panel przedni i maskownicę w pierwotnej pozycji, gdy wszystkie połączenia są kompletne.

3. Podłączenie węża odpływowego skroplin

Włóż dostarczony przewód odpływowy C do gniazda tacy skroplin w jednostce wewnętrznej.

Włóż wąż spustowy do złączki odływowej i starannie zamocuj.

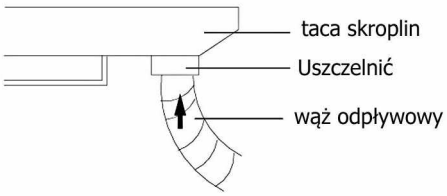

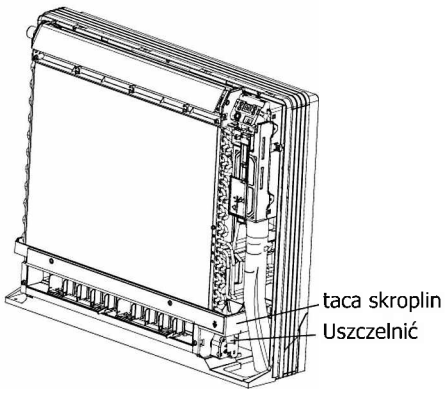

MONTAŻ JEDNOSTKI WEWNĘTRZNEJ

Okablowanie
Dla jednostki wewnętrznej multi-split opis instalacji znajduje się w instrukcji montażu dołączonej do jednostki zewnętrznej typu multi.
Odpiąć czujnik zabezpieczenia płytki PCB, zdjąć blaszaną osłonę przednią i podłączyć przewody sterowania do listwy zacisków.

1) Odizolować końcówki przewodów sterowania (około15mm).
2) Odpowiednie kolory końcówek przewodów włożyć do zacisków przewodów na listwie w jednostce wewnętrznej i zewnętrznej i mocno przykręcić przewody do odpowiednich zacisków.
3) Podłączyć przewody uziemienia do odpowiednich zacisków.
4) Pociągnij lekko za przewody, aby upewnić się, że są one starannie zamontowane. Następnie przewód zabezpiecz przed przesuwaniem za pomocą przykręcenia obejmy przewodu.

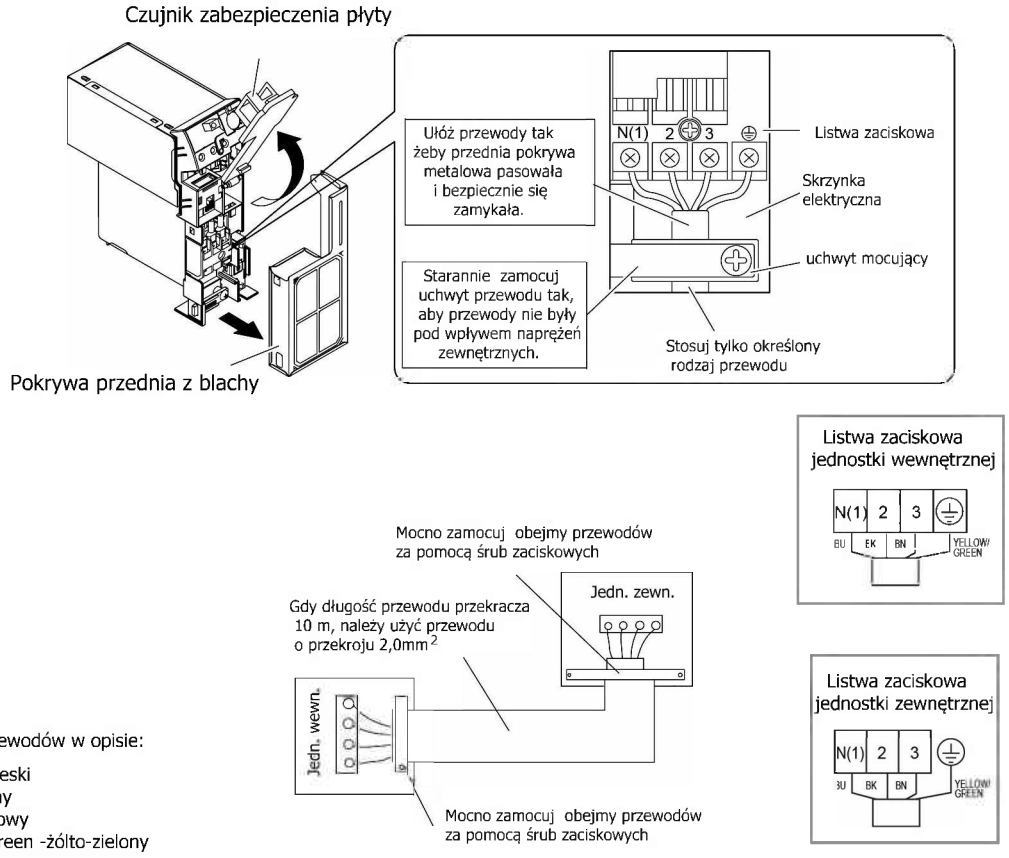

Ważne!

1) Nie stosować przewodów typu linka, typu skrętka, przedłużaczy lub rozgałęźników, ponieważ może to spowodować przegrzanie,porażenie prądem elektrycznym lub pożar.
2) Nie należy używać zakupionych lokalnie części elektrycznych wewnątrz urządzenia. (Nie wolno rozgałęziać zasilanie pompki skroplin, itp. z listwy zaciskowej jednostki wewnętrznej). Może to spowodować porażenie prądem lub pożar.

MONTAŻ JEDNOSTKI ZEWNĘTRZNEJ

Wymagania dotyczące uziemienia urządzenia

Uziemienie:
Upewnij się, że przewód uziemiający będzie prawidłowo podłączony do szyny uziemiającej w budynku. Zastosuj ograniczniki przepięcia. Upewnij się, że są zastosowane właściwe parametry bezpieczników. Nigdy nie podłączaj przewodu uziemiającego do instalacji gazowej lub wodnej, piorunochronów lub linii telefonicznej.
Przewód uziemiający jest oznaczony jako żółto-zielony i inie powinien być używany do innych celów.

Środki ostrożności przy podłączeniu elektrycznym

Wszystkie materiały do montażu muszą być zgodne z normami i lokalnymi przepisami.
Wszystkie połaczenia elektryczne muszą być zgodne ze schematem okablowania znajdującym się na wewnętrznej obudowie pokrywy klimatyzatora.
Wszystkie połączenia muszą być wykonane przez wykwalifikowanego elektryka.
Dla zasilania klimatyzatora powinien być wykonany niezależny obwód elektryczny z odpowiednim bezpiecznikiem, gdzie odległość między stykami musi być conajmniej 3mm.
Należy wykonać poprawne uziemienie klimatyzatora.
Okablowanie powinno być zgodne z odpowiednimi normami i przepisami.
Jeżeli przewód zasilania jest uszkodzony należy niezwłocznie go wymienić na nowy.
Używanie uszkodzonego przewodu jest niebezpieczne i grozi pożarem lub porażeniem prądem.
Niepoprawne podłączenie może spowodować ryzyko uszkodzenia urządzenia.

Klimatyzator	Bezpiecznik
09、12、18K	16A

Schemat podłączenia przewodów zasilania i sterowania

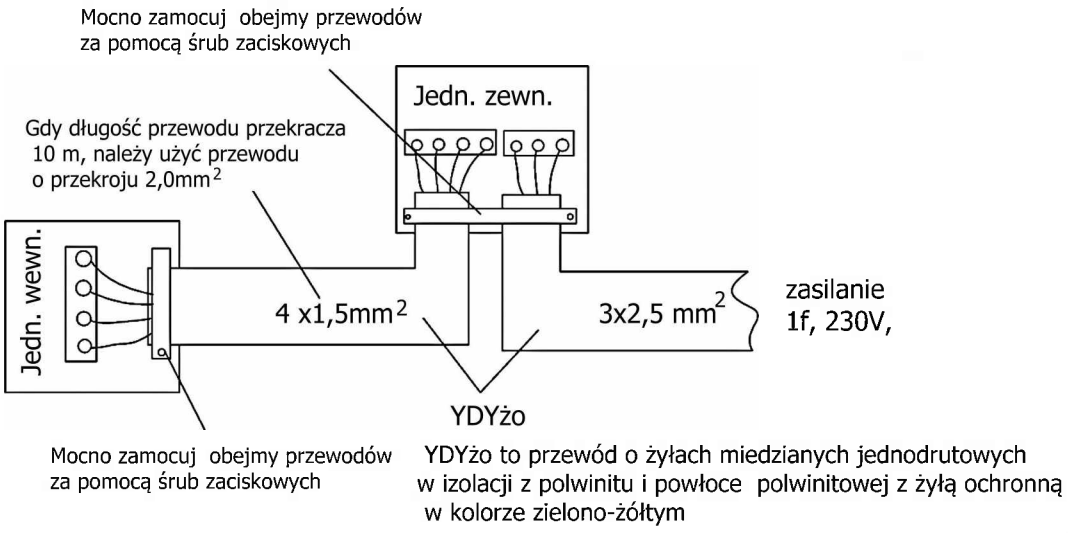

MONTAŻ JEDNOSTKI ZEWNĘTRZNEJ

Miejsce gdzie można zainstalować jednostkę zewnętrzną:

- Fundament musi być na tyle mocny, by wytrzymać ciężar i wibracje urządzenia.
- Przestrzeń wokół urządzenia jest wystarczająca dla odprowadzenia ciepłego powietrza z jednostki.
- W pobliżu lokalizacji jednostki nie ma żadnych źródeł emisji gazów palnych.
- Lokalizacja jest wystarczająco izolowana tak, że oddziaływanie dźwięku i gorącego powietrza wywiewanego nie przeszkadza użytkownikom lub sąsiadom.
- Zapewniony jest łatwy dostęp do kontroli i konserwacji.
- Zapewnione jest miejsce wskazane przez strzałki od ściany, ogrodzenia sufitu lub innej przeszkody.

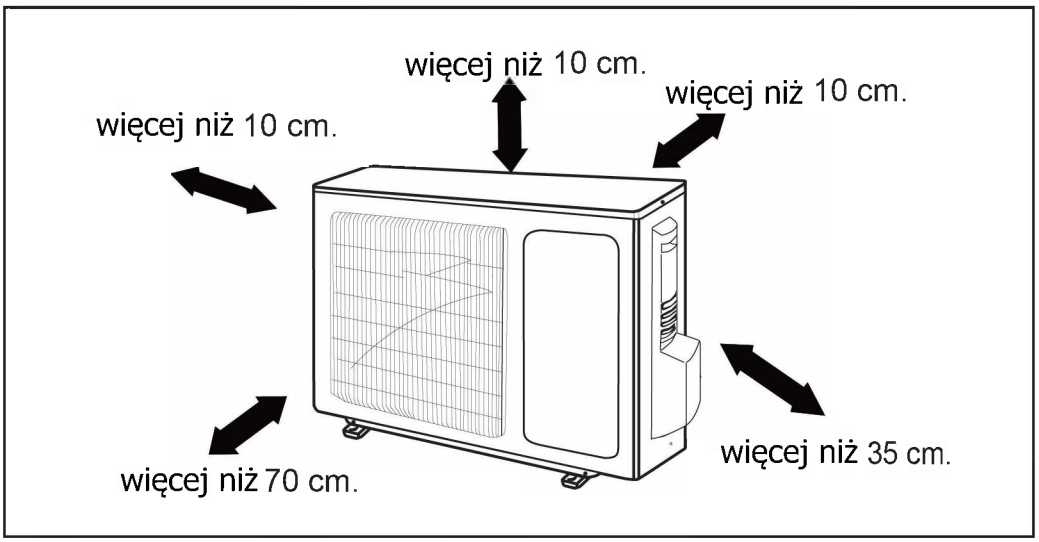

⚠ Uwaga

Instalacja w następujących miejscach może stwarzać problemy. Jeżeli jest to nieuniknione, aby korzystać z takich miejsc, najlepiej skonsultować się z dystrybutorem lub dealerem urządzeń.

- Miejsce o dużej zawartości oleju maszynowego.
- Miejsce o dużej zawartości soli w powietrzu, takich jak miejsca bardzo blisko do morza.
- Miejsce o zawartości lotnych siarki.
- Miejsce, w którym są fale o wysokiej częstotliwości generowane przez urządzenia radiowe, spawalnicze i sprzęt medyczny.

METODA KIELICHOWANIA RUR

Uwaga:

Rura niewłaściwe kielichowana jest główną przyczyną wycieku czynnika chłodniczego. Proszę wykonać kielichowanie rur chłodniczych według następujących etapów:

A : Cięcie rury chłodniczej

- Sprawdź długość rur według odległości od jednostki wewnętrznej oraz zewnętrznej.
- Utnij wymaganą długość rury obcinakiem do rur.

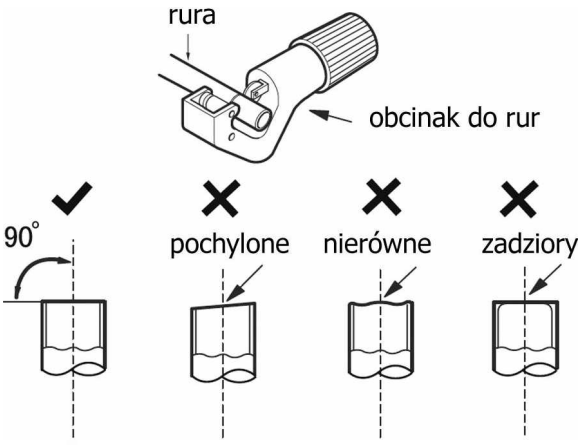

B: Usuń zadziory

- Usuń zadziory z pomocą narzędzia do usuwania zadziorów i zapobiegnij przedostawaniu się ich do środka rury.

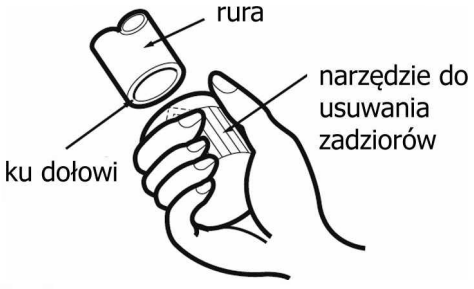

C: Nałóż odpowiednią izolację termiczną na rurę chłodniczą

D: Nałóż nakrętkę sześciokątną na rurę

- Odkręć nakrętkę sześciokątną z połączeniowej rury jedn. wewnętrznej oraz z zaworu jedn. zewnętrznej; załóż nakrętkę na rurę.

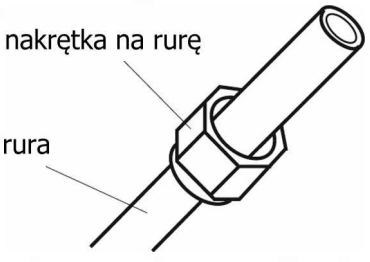

E: Wykonaj kielichowanie

- Użyj do tego celu kielichownicy do rur miedzianych, chłodniczych.

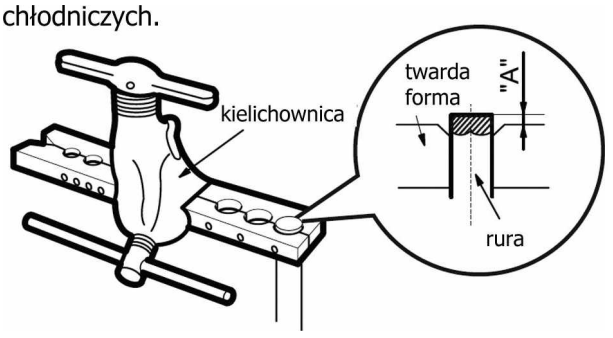

Uwaga:

- Wymiar "A" jest różny w zależności od średnicy rury, należy zapoznać się z tabelą poniżej:

Średnica rury (mm)	A (mm)	
	Max	Min
Φ6 - 6.35(1/4")	1.3	0.7
Φ9.52(3/8")	1.6	1.0
Φ12-12.7(1/2")	1.8	1.0
Φ15.8-16(5/8")	2.4	2.2

F: Kontrola

- Sprawdź jakość wykonania kielicha. Jeżeli jest tam jakaś skaza, wykonaj kielichowanie ponownie zgodnie z etapami podanymi powyżej

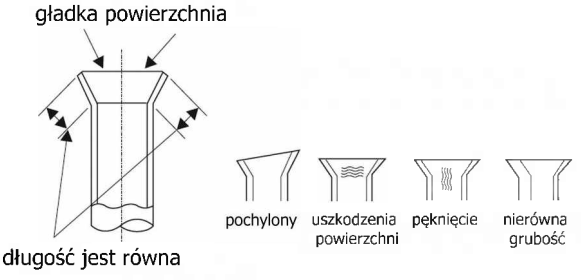

INSTALACJA CHŁODNICZA

Czynnik chłodniczy R410A, GWP=2020, ODP=0
Wybierz odpowiednie rury miedziane, chłodnicze zgodne ze specyfikacją (w tabelach poniżej).
W celu ochrony przed kurzem i wilgocią, przed ostatecznym zamontowaniem rur, ich końce powinny być zabezpieczone np. taśmą samoprzylepną.
Należy unikać o ile to możliwe zaginania rur. Jeśli to konieczne kąt zagięcia musi być większy niż 3-4 cm.

Średnice dla rury gazowej i cieczowej dla poszczególnych modeli klimatyzatorów

Tabela dla rury gazowej

Model	Średnica
GEH09AA-K3D	3/8"
GEH12AA-K3D	3/8"
GEH18AA-K3D	1/2"

Tabela dla rury cieczowej

Model	Średnica
GEH09AA-K3D	1/4"
GEH12AA-K3D	1/4"
GEH18AA-K3D	1/4"

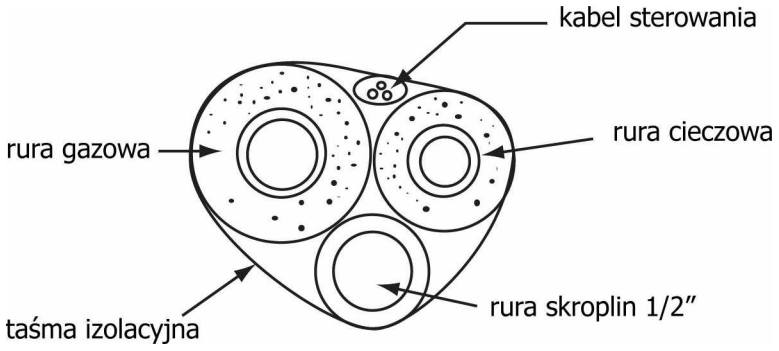

Połączenie rur chłodniczych między jednostką wewnętrzną i zewnętrzną.

Odkręć zaślepki z końcówek rur przy jednostce wewnętrznej. Przy wyciąganiu zaślepki powinien być słyszalny syk lekko sprężonego wewnątrz azotu. Jeśli nie słyszymy ulatującego sprężonego azotu może być to oznaką nieszczelności w układzie chłodniczym jednostki wewnętrznej.
Załóż nakrętki na końcówki rur cieczowej i gazowej. Wykonaj kielichy na końcach rur za pomocą kielichownicy do rur miedzianych, chłodniczych.
Dokręć nakrętki do złączek rury gazowej i cieczowej w jednostce wewnętrznej za pomocą odpowiednich kluczy montażowych.

Użycie pompy próżniowej

1. Podłącz wężyk serwisowy zestawu manometrów do manometru niskiego ciśnienia z jednej strony i do portu serwisowego jedn. zewnetrznej przy zaworze gazowym (zaworek Schredera).
2. Otwórz całkowicie pokrętło Lo przy zestawie manometrów po stronie niskociśnieniowej.
3. Włącz pompę prózniową, aby rozpocząć usuwanie powietrza i wilgoci z instalacji. Pompa próżniowa powinna być wyposażona w zawór zwrotny.
4. Usuwaj powietrze i wilgoć z instalacji chłodniczej minimum przez 10-15 minut. Upewnij się, że wskazanie na manometrze utrzymuje się w tym czasie na poziomie -101 kPa (-76cm Hg).
5. Zamknij pokrętło Lo przy manometrze i wyłącz pompę próżniową.
6. Otwórz całkowicie trzpienie zaworów przy jedn. zewnętrznej po stronie gazowej i cieczowej za pomocą klucza imbusowego.
7. Odłącz wężyk serwisowy zestawu od portu serwisowego jednostki zewnętrznej.
8. Zakręć zaślepki na trzpieniach zaworów odcinających cieczowego i gazowego.

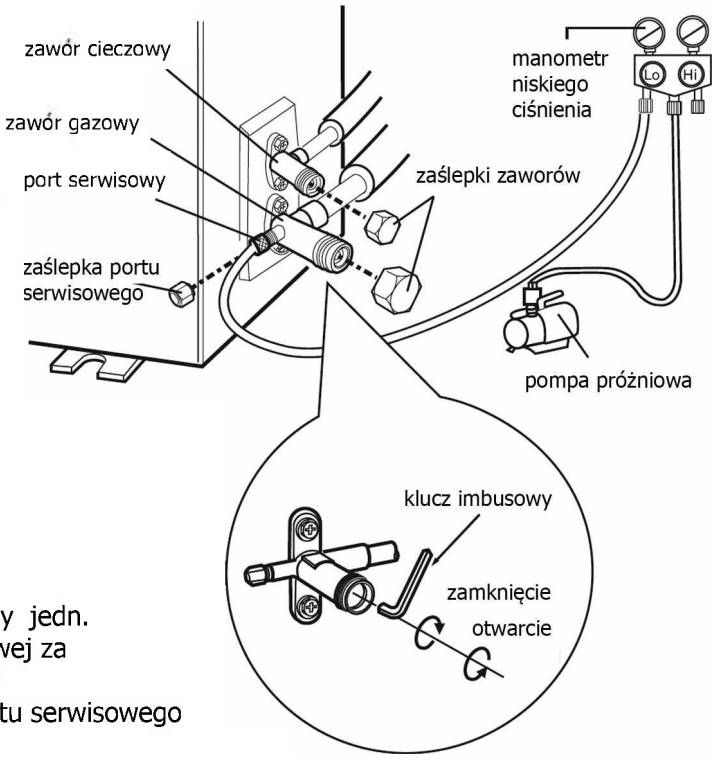

* wilgoć wewnątrz rur nie może przekraczać 200 PPm.

Wykrywanie wycieku czynnika

1.Za pomocą detektora wycieku :
Sprawdź, czy nie ma wycieków za pomocą czujnika wycieku.

2. Za pomocą roztworu wody z mydłem.:
Jeżeli detektor wycieku nie jest dostępny, należy użyć roztworu wody z mydłem do wykrywania wycieku czynnika. Należy stosować wodę mydlaną w miejscach podejrzanych o wyciek i obserwować powierzchnię połączeń pokrytą roztworem wody z mydłem przez ponad niż 3 minuty. Jeśli pojawią się pęcherzyki powietrza wychodzące z tego miejsca, oznacza to wyciek.

W PRZYPADKU, GDY JEDN. ZEWNĘTRZNA JEST ZAMONTOWANA NIŻEJ NIŻ WEWNĘTRZNA (Rys. 1)

1. Rura odprowadzenia skroplin powinna mieć zakończenie na zewnątrz co najmniej 50 mm ponad poziomem swobodnego odpływu wody. Nie należy wkładać końcówki rury do wody. Rura powinna być zamocowana do ściany za pomocą uchwytów.

2. Owinąć taśmą rury od dołu do góry na całej długości.

3. Wszystkie rury owinięte taśmą razem powinny być zamocowane obejmami do ściany.

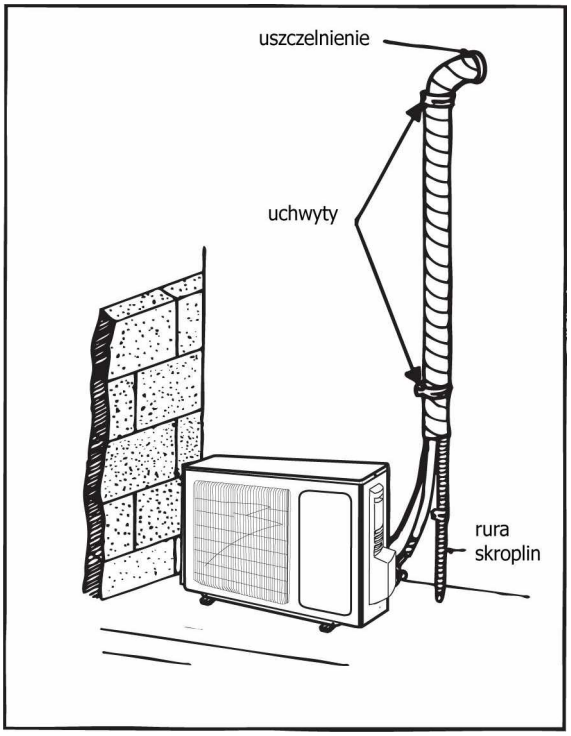

Rysunek 1

W PRZYPADKU, GDY JEDN. ZEWNĘTRZNA JEST ZAMONTOWANA WYŻEJ NIŻ WEWNĘTRZNA (Rys. 2)

1. Owiń taśmą rury na całej długości.

2. Wszystkie rury owinięte taśmą razem zabezpieczyć wykonaniem odpowiedniego wygięcia rur przed przejściem przez ścianę, aby uniknąć spływania wody po rurach do wewnątrz pomieszczenia.

3. Zamocować wszystkie rury uchwytami do ściany.

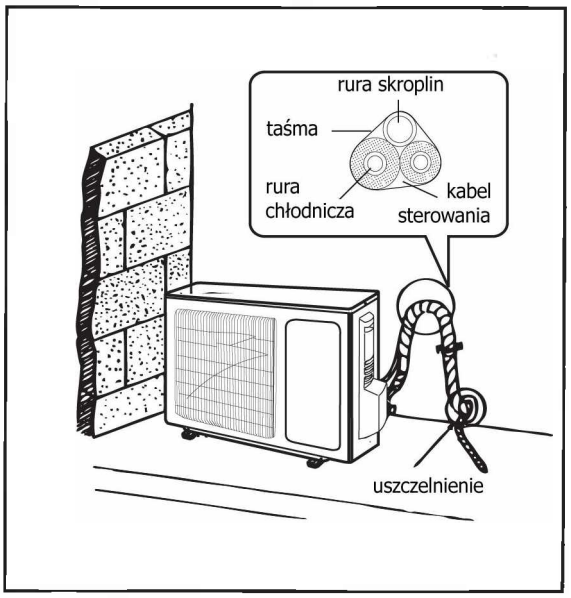

Rysunek 2

KONFIGURACJA RUR CHŁODNICZYCH

1.Standardowa długość rur połączeniowych to: 5m, 7.5m, 8m.
2. Minimalna długość rur połączeniowych jest 3m.
3. Maksymalna długość rur połączeniowych i max. różnica wysokości są podane w tabeli poniżej.

Wydajność chłodzenia	Max. długość rur chłodn. [m]	Max. różnica wysokości [m]
5000Btu/h (1465W)	15	5
7000Btu/h (2051W)	15	5
9000Btu/h (2637W)	15	5
12000Btu/h (3516W)	20	10
18000Btu/h (5274W)	25	10

Wydajność chłodzenia	Max. długość rur chłodn. [m]	Max. różnica wysokości [m]
24000Btu/h (7032W)	25	10
28000Btu/h (8204W)	30	10
36000Btu/h (10548W)	30	20
42000Btu/h (12306W)	30	20
48000Btu/h (14064W)	30	20

4.Metoda obliczania dodatkowej ilości chłodniczego oleju i uzupełnienia czynnika chłodniczego w przypadku przedłużenia standardowej długości rur chłodniczych, połączeniowych.

Gdy długość rury połączeniowej jest wydłużona do 10m w odniesieniu do podstawowej standardowej długość, należy dodać 5ml chłodniczego oleju na każde dodatkowe 5m rury przyłączeniowej.

Metoda obliczania ilości doładowania czynnika chłodniczego (na podstawie dlugości rury cieczowej)

(1) Dodatkowa ilość doładowania czynnika chłodniczego = przedłużona długość rury cieczowej × x dodatkowa ilość czynnika w ilości podanej na metr długości rury
(2) Gdy długość rury połączeniowej jest powyżej 5m, należy dodać czynnika w zależności od długości rury cieczowej. Ilość czynnika chłodniczego zależy od średnicy rury. Tabela poniżej pokazuje jaką ilość czynnika jaką należy uzupełnić. Podane wartości są dla R410A, R407C, R134a.

średnica rur połączeniowych (mm)		rozprężanie w jednostce zewnętrznej	
rura cieczowa (mm)	rura gazowa (mm)	tylko chłodzenie, (g/m)	grzanie i chłodzenie (g/m)
Φ6	Φ9.52 lub Φ12	15	20
Φ6 or Φ9.52	Φ16 lub Φ19	15	50
Φ12	Φ19 lub Φ22.2	30	120
Φ16	Φ25.4 lub Φ31.8	60	120
Φ19	_	250	250
Φ22.2	_	350	350

Rutynowa kontrola po zakończeniu montażu

Sprawdź po montażu klimatyzatora

Do sprawdzenia	Możliwe nieprawidłowości	Ocena
Czy urządzenie jest zamontowane stabilnie?	Jednostka może spaść,kołysać się lub hałasować.	
Czy wykonano test szczelności?	Niewystarczające chłodzenie lub grzanie.	
Czy izolacja termiczna jest właściwa?	Wystąpienie kondensacji wody.	
Czy odpływ skroplin jest prawidłowy?	Wystąpienie kondensacji wody.	
Czy zasilanie klimatyzatora jest zgodne z parametrami podanymi na tabliczce znamionowej?	Uszkodzenie klimatyzatora lub spalenie elementów elektroniki.	
Czy bezpieczniki i instalacja elektryczna są zamontowane prawidłowo?	Uszkodzenie klimatyzatora lub spalenie elementów elektroniki.	
Czy uziemienie klimatyzatora zostało wykonane poprawnie?	Niebezpieczeństwo porażenia prądem.	
Czy przewód zasilający klimatyzator ma właściwe parametry?	Uszkodzenie klimatyzatora lub spalenie elementów elektroniki.	
Czy nie są zasłonięte wloty i wyloty powietrza?	Niewystarczające chłodzenie/grzanie.	
Czy są zachowane właściwe długości rur i czy uzupełniono ilość czynnika w układzie chłodniczym klimatyzatora?	Spadek wydajności chłodzenia/grzania klimatyzatora.	

INFORMACJE DODATKOWE

Biuro Handlowe:
Free Polska Sp. z o.o.
ul. Zabłocie 25/10
30-701 Kraków
tel. +48 12 307 06 40
e-mail: sprzedaz@free-klimatyzatory.pl
e-mail: gwarancje@free-klimatyzatory.pl

Główna siedziba:
Free Polska Sp. z o.o.
ul. Kotlarska 34
31-539 Kraków
tel. +48 509 084 039
tel. +48 794 114 834
e-mail: elzbieta.krawczyk@free-klimatyzatory.pl
http://www.free-klimatyzatory.pl

Nasze oddziały:

Wienkra Sp. z o.o.
ul. Kotlarska 34
31-539 Kraków
tel: +48 12 428 55 00
fax: +48 12 422 55 02
e-mail: wienkra@wienkra.pl
http://www.gree.wienkra.pl

Alfaco Sp. z o.o.
ul. Krakowska 141-155
50-428 Wrocław
tel: +48 71 340 05 75
fax: +48 71 340 05 54
e-mail:alfaco@alfaco.pl
http://www.alfaco.pl

Klima
ul. Warszawska 17
05-092 Łomianki
tel: +48 22 751 03 21
fax: +48 22 751 56 71
e-mail: klima@klima.com.pl
http://www.klima.com.pl

Systherm Sp. j.
ul. Św. Wincentego 7
61-003 Poznań
tel: +48 61 850 75 32
fax: +48 61 850 75 55
e-mail: poznan@free-klimatyzatory.pl
http://www.systherm.pl

Firma Handlowo-Usługowa "Bezet" Sp. j.
Plac Kościeleckich 4
85-034 Bydgoszcz
tel: +48 52 373 83 75
fax: +48 52 321 91 80
e-mail: bydgoszcz@free-klimatyzatory.pl
http://www.bezet.com.pl

GREE

GREE ELECTRIC APPLIANCES, INC. OF ZHUHAI
http://www.gree.com

INSTRUKCJA OBSŁUGI

wersja 01.2016

Ze względu na stały postęp prac nad udoskonalaniem technologii wykorzystywanych w produkcji urządzeń, producent zastrzega sobie prawo zmian w szczegółach technicznych rozwiązań wykorzystywanych w klimatyzatorze bez powiadomienia.